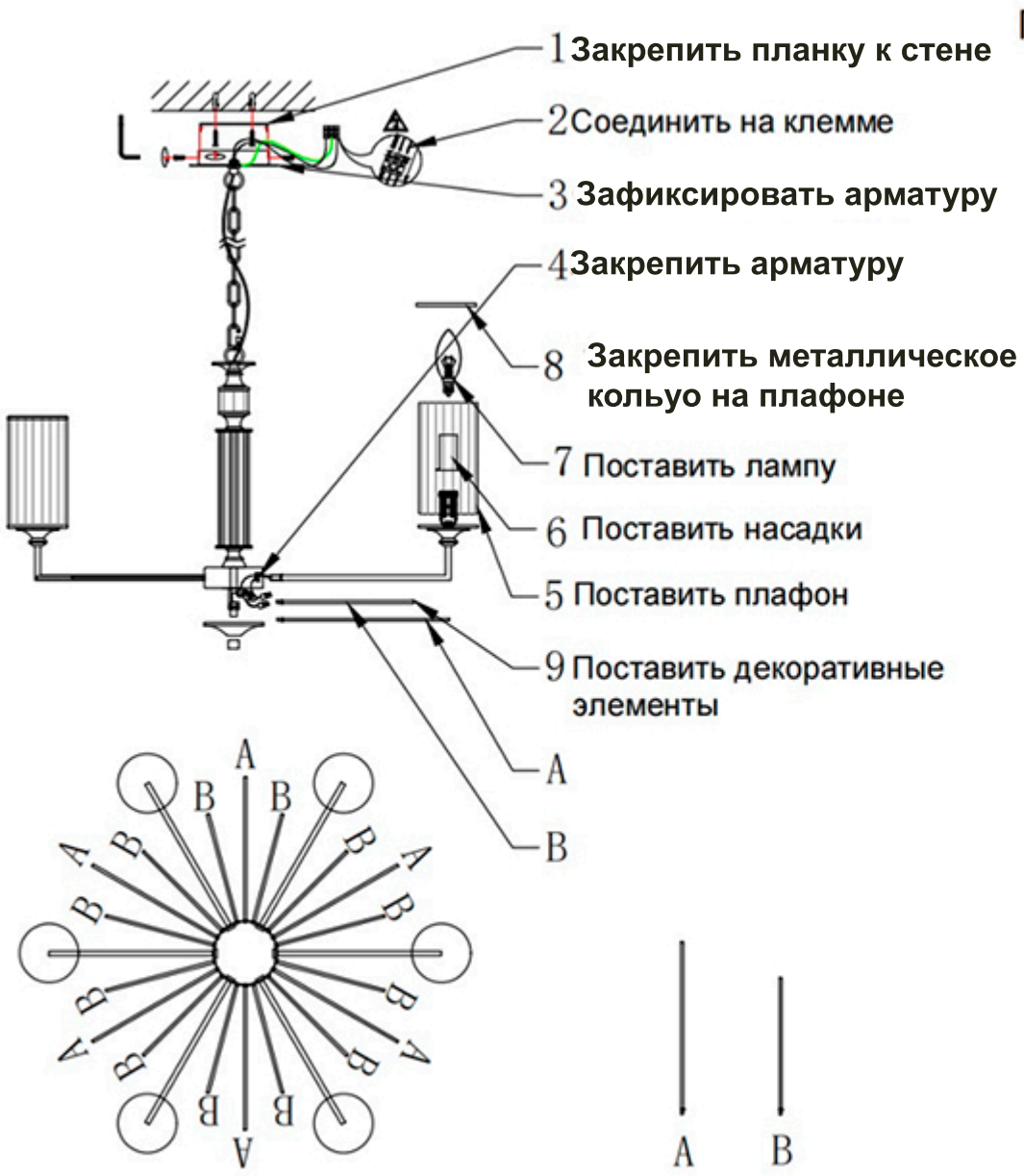

Габаритные размеры

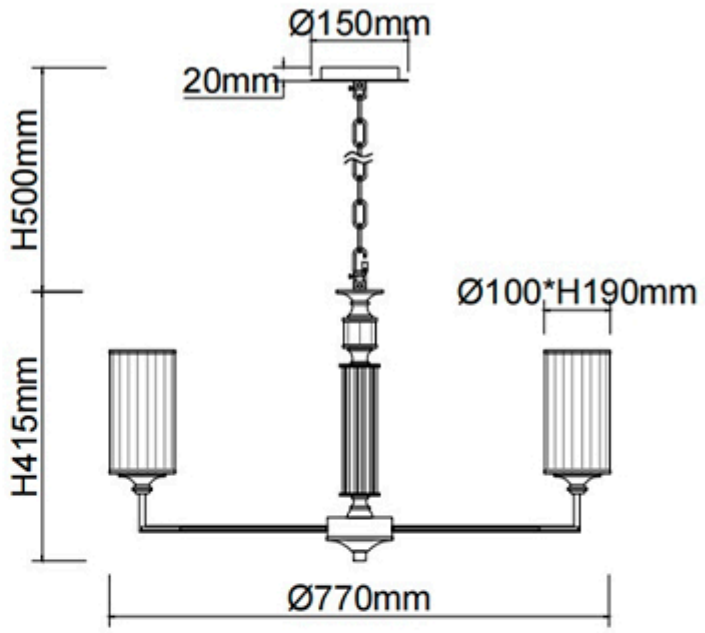

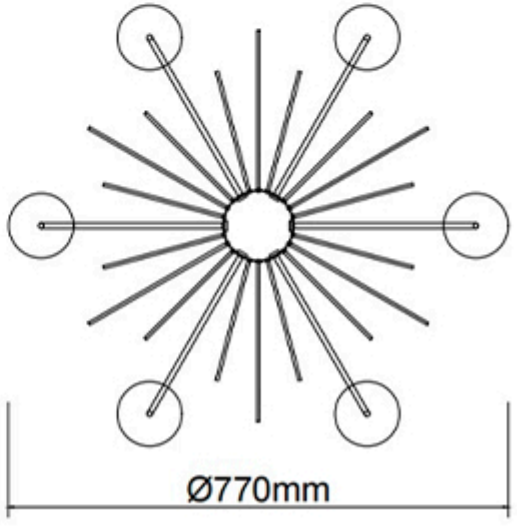

Product coding: GLORIA SP6